| 番号 | 名　　称 | 数量 | 材　　質 |
|---|---|---|---|
| 1 | ハンドル | 1 | AC |
| 2 | 分解キャップ | 1 | PVC/ABS/EPDM |
| 3 | スピンドル | 1 | C2700 |
| 4 | フランジナット | 1 | SUS304 |
| 5 | 止水板 | 1 | H−PVC |
| 6 | パッキン | 1 | CR |
| 7 | 戸当り | 1 | H−PVC |
| 8 | 取付ソケット | 1 | H−PVC |

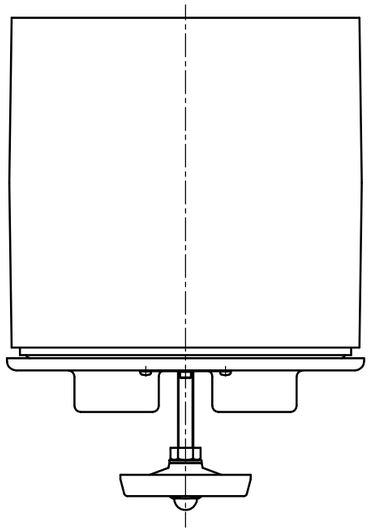

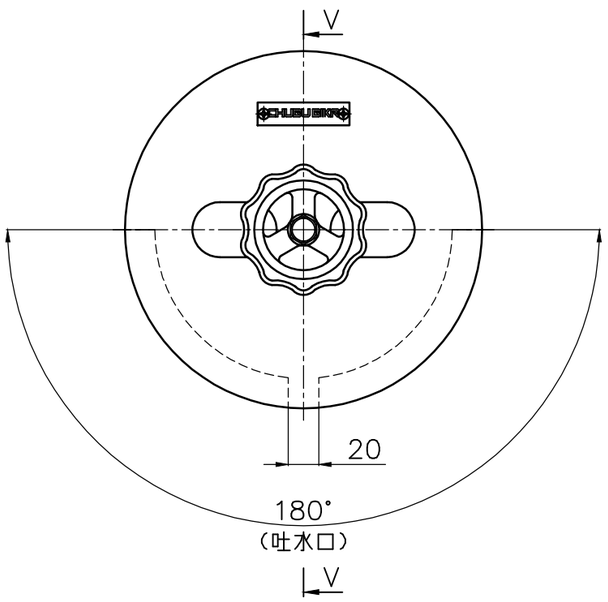


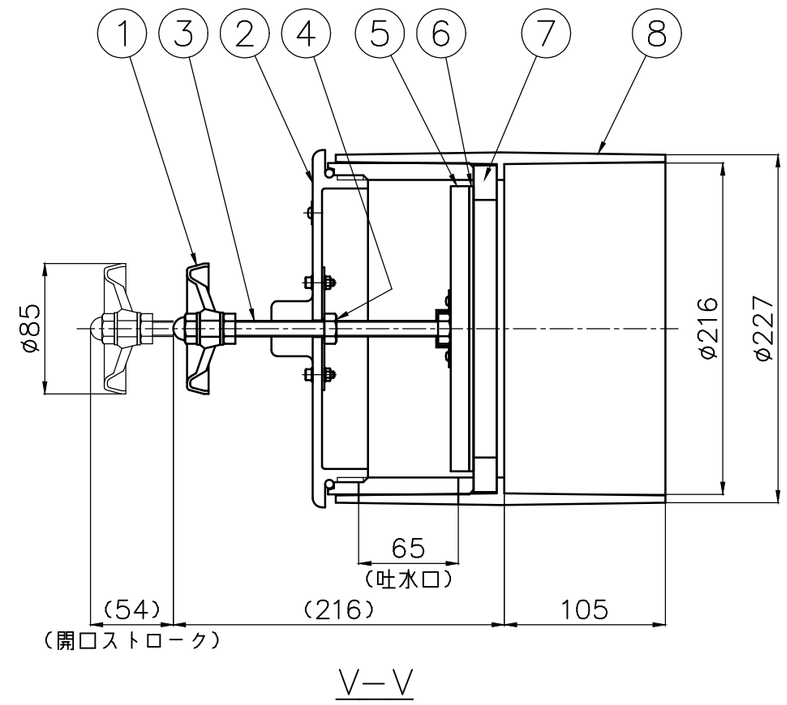


| 承　認 | 製　図 | 投影法 | 尺　度 | 品　名 | 回転バルブ | 品　番 | |
|---|---|---|---|---|---|---|---|
| | | | A3 1:4 | | | 型 式 | サイズ |
| S.O | T.Ando | 営業担当 | 日　付 | 図　番 | ZA335EA | D1A | 200 |
| | | | 2025年 10/6 | 中部美化企業株式会社 | | | |